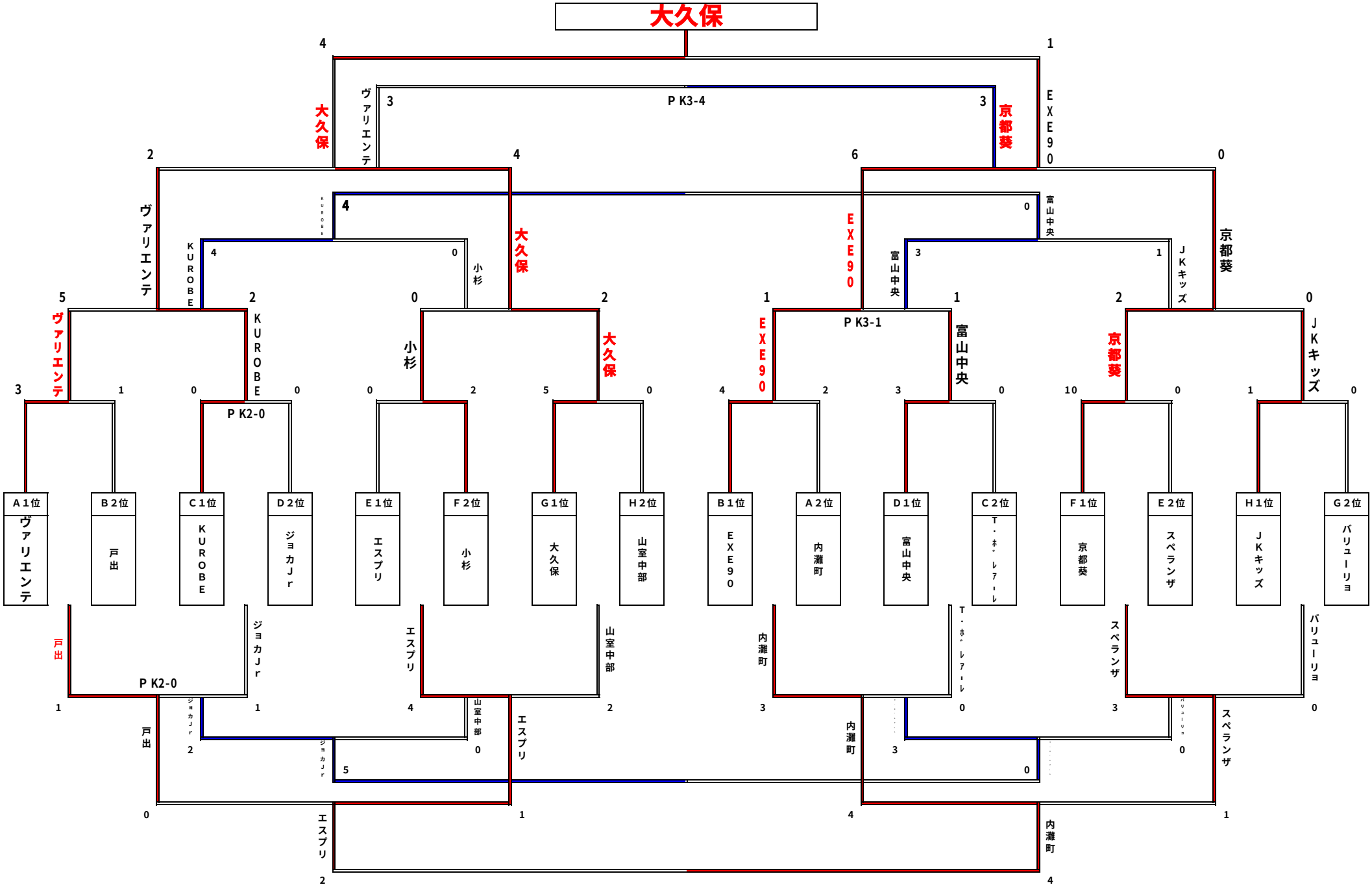第１８回 ＵＯＺＵ ミラージュカップサッカー大会　　決勝トーナメント